П607, П607А, П608, П608А, П608Б, П609, П609А, П609Б

Транзисторы германиевые конверсионные *p-n-p* универсальные мощные

Предназначены для применения в усилительных, генераторных и импульсных каскадах низкой и высокой частоты

Выпускаются в металлостеклянном корпусе с жесткими выводами

Обозначение типа приводится на корпусе

Масса транзистора не более 12 г

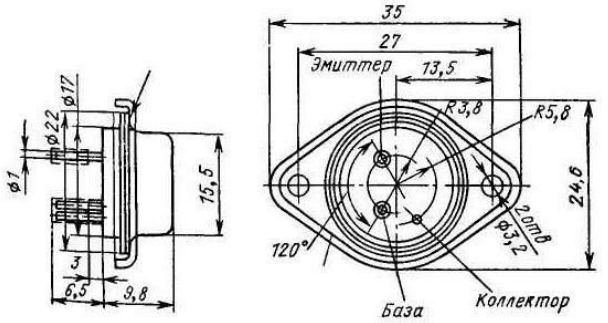

Электрические параметры

Граничное напряжение при $I_Э = 0,1$ А, $f = 1 - 10$ кГц, $\tau_и = 5$ мкс
при $T = 213 - 293$ К
П607, П607А, П608, П608А, П609, П609А . . . . . 25 – 50* В
типовое значение . . . . . 35* В
П608Б, П609Б . . . . . 40 – 70* В
типовое значение . . . . . 50* В
при $T = 343$ К
П607, П607А, П608, П608А П609, П609А не менее . . . . . 20 В
П608Б, П609Б . . . . . 30 В

Напряжение насыщения коллектор-эмиттер при $I_К = 0,2$ А П607 при $I_Б = 20$ мА, П607А, П608, П608Б, П609 при $I_Б = 10$ мА и П608А, П609А, П609Б при $I_Б = 5$ мА не более . . . . . 2 В
типовое значение . . . . . 0 94* В

Напряжение насыщения база-эмиттер при $I_К = 0,2$ А
П607 при $I_Б = 20$ мА, П607А, П608, П608Б, П609 при $I_Б = 10$ мА и П608А, П609А, П609Б при $I_Б = 5$ мА не более . . . . . 0,6 В
типовое значение . . . . . 0,4* В

Статический коэффициент передачи тока в схеме с общим эмиттером при $U_{КЭ} = 3$ В, $I_К = 0,25$ А, $f = 0,1 - 10$ кГц, $\tau_и = 15$ мкс
при $T = 293$ К
П607 . . . . . 20 – 80
типовое значение 53*
П607А . . . . . 60 – 200
типовое значение 139*
П608, П608Б, П609 . . . . . 40 – 120
типовое значение 80*
П608А, П609А, П609Б . . . . . 80 – 240
типовое значение 154*
при $T = 343$ К не более . . . . . 3 значения при $T = 293$ К
при $T = 213$ К . . . . . От 0,4 до 2 значения при $T = 293$ К

Постоянная времени цепи обратной связи при $U_{КБ} = 10$ В, $I_Э = 0,1$ А, $f = 5$ МГц . . . . . 8* – 500 пс
типовое значение . . . . . 52* пс

Модуль коэффициента передачи тока при $U_{КБ} = 10$ В, $I_Э = 50$ мА, $f = 20$ МГц
П607, П607А . . . . . 3 – 10*
типовое значение 6*
П608, П608А, П608Б . . . . . 4,5 – 13*
типовое значение 8*
П609, П609А, П609Б . . . . . 6 – 15*
типовое значение 11*

Время рассасывания при $I_К = 0,2$ А, $f = 1 - 10$ кГц
П607 при $I_Б = 20$ мА, П607А, П608, П608Б, П609 при $I_Б = 10$ мА и П608А, П609А, П609Б при $I_Б = 5$ мА . . . . . 0,6* – 3 мкс
типовое значение . . . . . 1,1* мкс

Обратный ток коллектора не более
при $T = 293$ К
П607, П607А, П608, П608А, П609, П609А при $U_{КБ} = 30$ В . . . . . 300 мкА
П608Б, П609Б при $U_{КБ} = 50$ В . . . . . 500 мкА
типовое значение . . . . . 9* мкА
при $T = 343$ К
П607, П607А, П608, П608А, П609, П609А при $U_{КБ} = 30$ В . . . . . 3000 мкА
П608Б, П609Б при $U_{КБ} = 50$ В . . . . . 5000 мкА

Обратный ток коллектор-эмиттер
при $T = 293$ К, $R_{БЭ} = 100$ Ом П607, П607А, П608, П608А, П609, П609А при $U_{КЭ} = 25$ В и П608Б, П609Б при $U_{КЭ} = 40$ В не более . . . . 500 мкА
типовое значение . . . . . 12* мкА
при $T = 343$ К, при $R_{БЭ} = 10$ Ом
П607, П607А, П608, П608А, П609, П609А при $U_{КЭ} = 20$ В . . . . . 3000 мкА
П608Б, П609Б при $U_{КЭ} = 30$ В . . . . . 5000 мкА

Обратный ток эмиттера при $U_{ЭБ} = 1,5$ В не более
при $T = 293$ К . . . . . 500 мкА
типовое значение . . . . . 2,0* мкА
при $T = 343$ К . . . . . 2000 мкА

Емкость коллекторного перехода при $U_{КБ} = 10$ В, $f = 5$ МГц . . . . . 16* – 50 пФ
типовое значение . . . . . 21* пФ

Емкость эмиттерного перехода при $U_{ЭБ} = 0,5$ В, $f = 5$ МГц не более . . . . . 500 пФ

Предельные эксплуатационные данные

Постоянное напряжение коллектор-эмиттер
при $R_{БЭ} = 100$ Ом, при $T = 213 - 293$ К
П607, П607А, П608, П608А, П609, П609А . . . . . 25 В
П608Б, П609Б . . . . . 40 В
при $R_Б = 10$ Ом, при $T = 343$ К
П607, П607А, П608, П608А, П609, П609А . . . . . 20 В
П608Б, П609Б . . . . . 30 В

Постоянное напряжение коллектор-база
П607, П607А, П608, П608А, П609, П609А . . . . 30 В
П608Б, П609Б . . . . . 50 В

Постоянное напряжение эмиттер-база . . . . . 1,5 В

Постоянный ток коллектора . . . . . 0,3 А

Импульсный ток коллектора при $\tau_и \leqslant 10$ мс и $Q > 2$ 0,6 А

Импульсный ток базы при $\tau_и \leqslant 10$ мс и $Q > 2$ 0,15 А

Постоянная (средняя) рассеиваемая мощность при $U_{КБ} \leqslant 20$ В и $T = 213 - 313$ К . . . . . 1,5 Вт

Тепловое сопротивление переход-корпус . . . . . 15 К/Вт

Температура *p-n*-перехода . . . . . 358 К

Температура окружающей среды . . . . . От 213 до 343 К

http://alltransistors.com

Входные характеристики

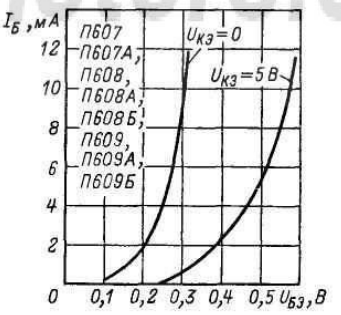

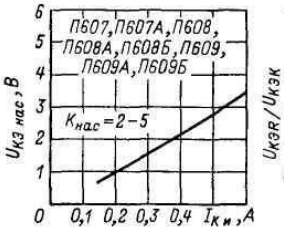

Зависимость напряжения насыщения коллектор-эмиттер от импульсного тока коллектора.

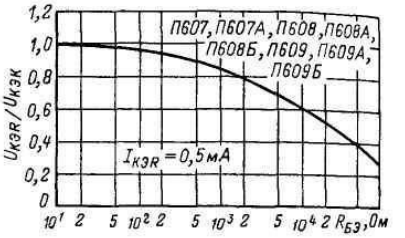

Зависимость относительного напряжения коллектор-эмиттер от сопротивления база-эмиттер

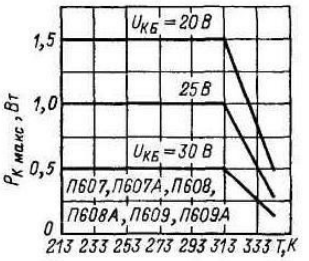

Зависимость максимально допустимой мощности рассеивания коллектора от температуры.

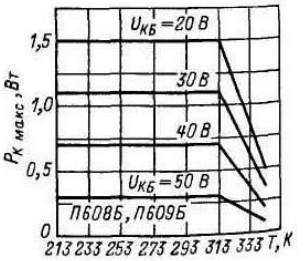

Зависимость максимально допустимой мощности рассеивания коллектора от температуры.

http://alltransistors.com