КОРПУС СЕРИИ DS1045 ДЛЯ РАЗЪЕМА СЕРИИ DS1033 (25 КОНТАКТОВ)

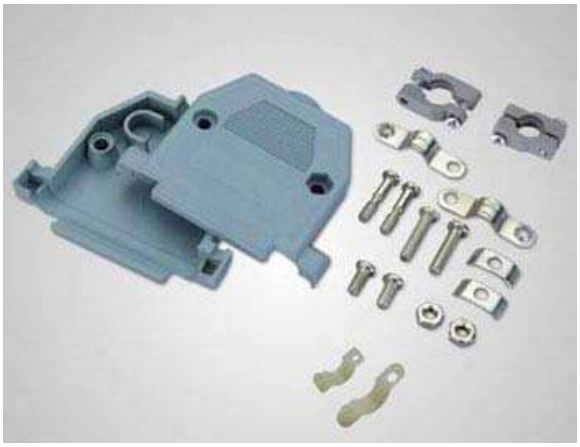

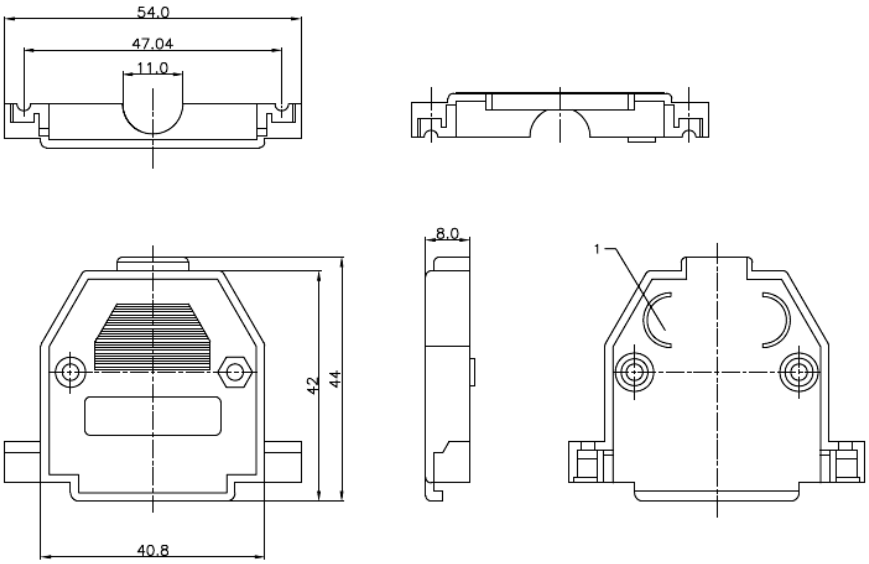

Спецификация				
Пункт		Наименование	Кол-во	Примечания
1		Пластиковый кожух	2	ABS
2	2.1	Длинный болт	2	#4-40
	2.2	Короткий болт	2	#4-40
3		Гайка	2	M3
4		Длинный винт	2	M3
5		Небольшая шайба	2	
6		Короткий винт	2	M3
	7.1	Металлический зажим	2	M3
7	7.2	Пластиковый (1) зажим	2	ABS
	7.3	Пластиковый (2) зажим	2	ABS

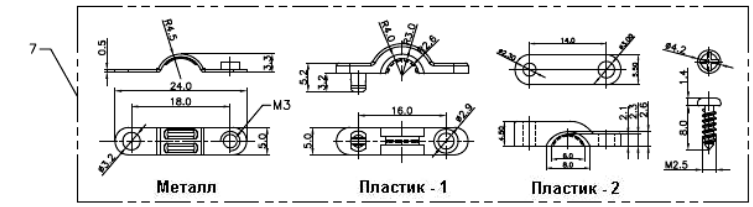

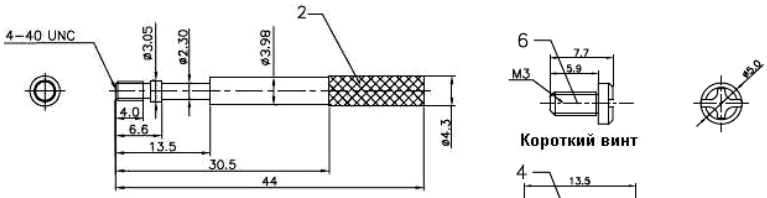

Размеры в миллиметрах

Все винты, болты и гайки с никелевым покрытием.

КОД ПРОДУКТА:

DS1045	X	X	X	X	X	X
Модель	1	2	3	4	5	6

1. **Количество контактов**
   25: 25 контактов

2. **Цвет кожуха (крышки)**
   A: серый
   B: черный
   V: слоновая кость

3. **Материал кожуха (крышки)**
   P: пластик (ABS)

4. **Тип упаковки**
   1: смешанная упаковка
   2: разделенная упаковка
   Q: полная упаковка

5. **Тип болтов**
   L: длинные
   S: короткие

6. **Материал зажима**
   1: металл
   2: пластик - 1 (тип замка)
   3: пластик - 2 (винтового типа)